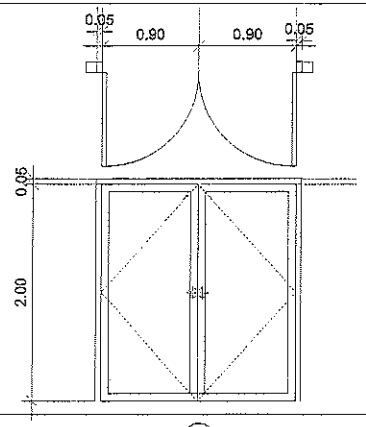

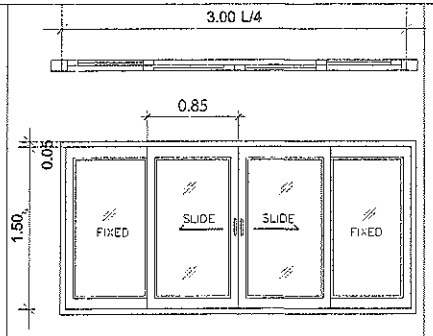

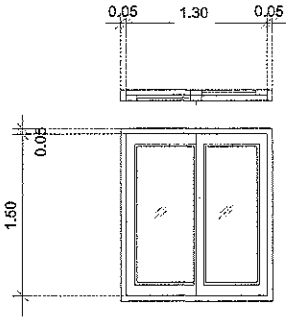

	1	1	2
ลักษณะบาน	บานสวิง	บานเลื่อน ซ้าย ขวา ช่องข้างติดตาย	บานเลื่อน สลับ
วงกบ	อลูมิเนียมอบสีขาว	อลูมิเนียมอบสีขาว	อลูมิเนียมอบสีขาว
กรอบบาน	อลูมิเนียมอบสีขาว	อลูมิเนียมอบสีขาว	อลูมิเนียมอบสีขาว
บาน	กระจกใส หนา 6 มม.	กระจกใส หนา 6 มม.	กระจกใส หนา 6 มม.
อุปกรณ์	มาตรฐานครบชุด	มาตรฐานครบชุด	มาตรฐานครบชุด
หมายเหตุ	ติดตั้งบริเวณทางเท้า ,ระเบียง		

โครงการ

ก่อสร้างอาคารห้องปฏิบัติงานกองช่าง

เขียนแบบ

นางสาวธัญลักษณ์ พิณรัตน์
นายช่างโยธาชำนาญงาน

วิศวกรออกแบบ

นายวิโรจน์ [illegible]
วิศวกรโยธา สามัญ

ตรวจ

นายฤทธิรงค์ ม่วงทิม
ผู้อำนวยการกองช่าง

เห็นชอบ

นายจักรี สิดาตม
รองปลัดองค์การบริหารส่วนตำบล

เห็นชอบ

นางสาวเอื้ออารี ขำประไพ
ปลัดองค์การบริหารส่วนตำบล

พิจารณาอนุมัติ

นายแดง จิ้งสถิตย์
นายกองค์การบริหารส่วนตำบล

แบบแสดง

มาตราส่วน	1 : 100
เลขที่แบบ	แผ่นที่

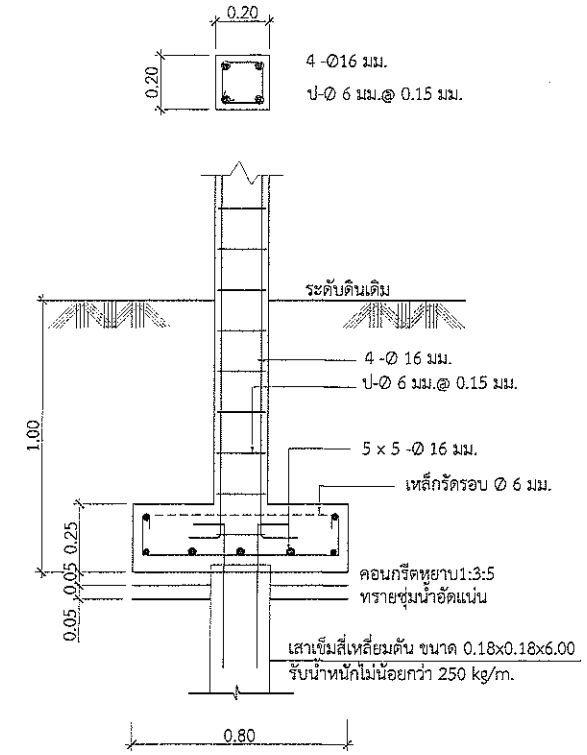

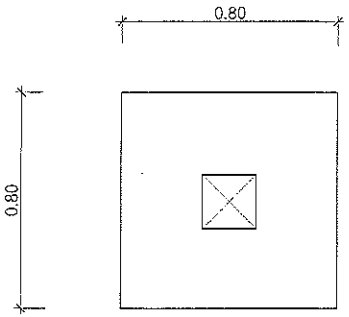

ขยายฐานราก F1 1 : 20

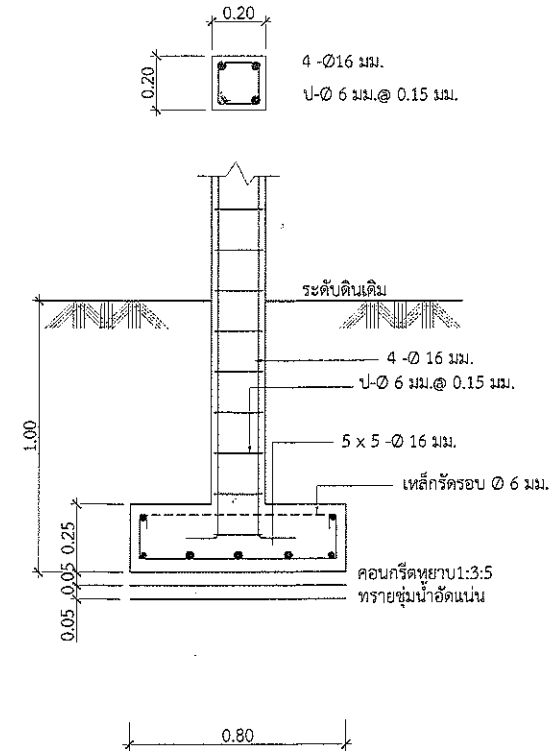

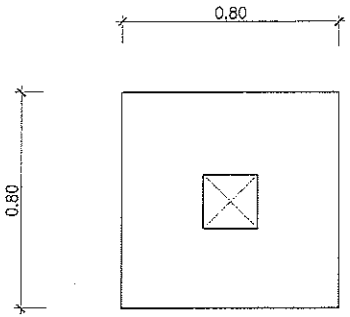

ขยายฐานราก F2 1 : 20

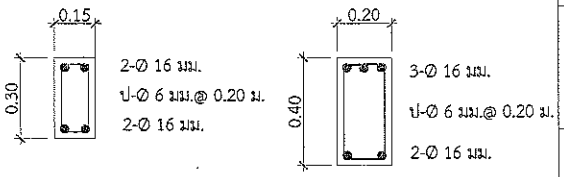

B2 B1

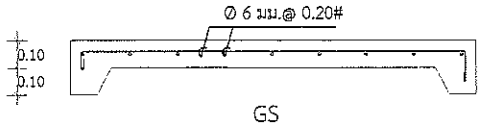

GS

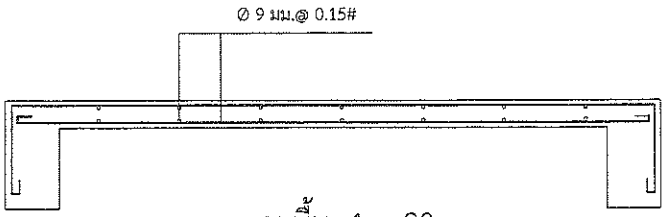

ขยายพื้น 1 : 20

โครงการ

ก่อสร้างอาคารห้องปฏิบัติงานกองช่าง

เขียนแบบ

นางสาวธัญลักษณ์ พิณรัตน์
นายช่างโยธาชำนาญงาน

วิศวกรออกแบบ

นายวิโรจน์ พุ่มทอง
วิศวกรโยธาสามัญ

ตรวจ

นายฤทธิรงค์ ม่วงทิม
ผู้อำนวยการกองช่าง

เห็นชอบ

นายจักรี สิดาดม
รองปลัดองค์การบริหารส่วนตำบล

เห็นชอบ

นางสาวเอื้ออารี ขำประไพ
ปลัดองค์การบริหารส่วนตำบล

พิจารณาอนุมัติ

นายแดง จิ้งสถิตย์
นายกองค์การบริหารส่วนตำบล

แบบแสดง

ขยายฐานราก คาน พื้น

มาตราส่วน	1 : 20
เลขที่แบบ	แผ่นที่

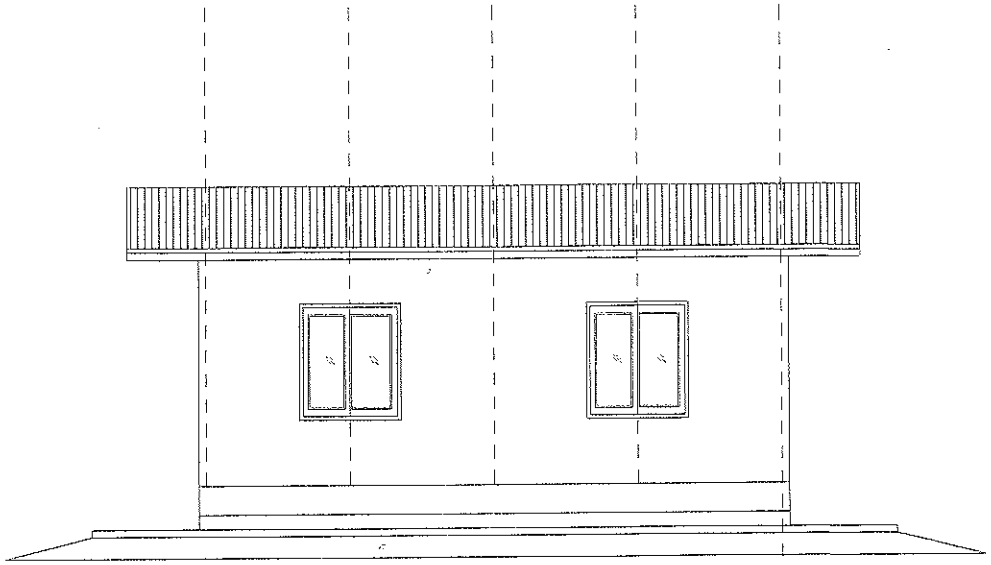

รูปด้าน 3

SCALE 1 : 75

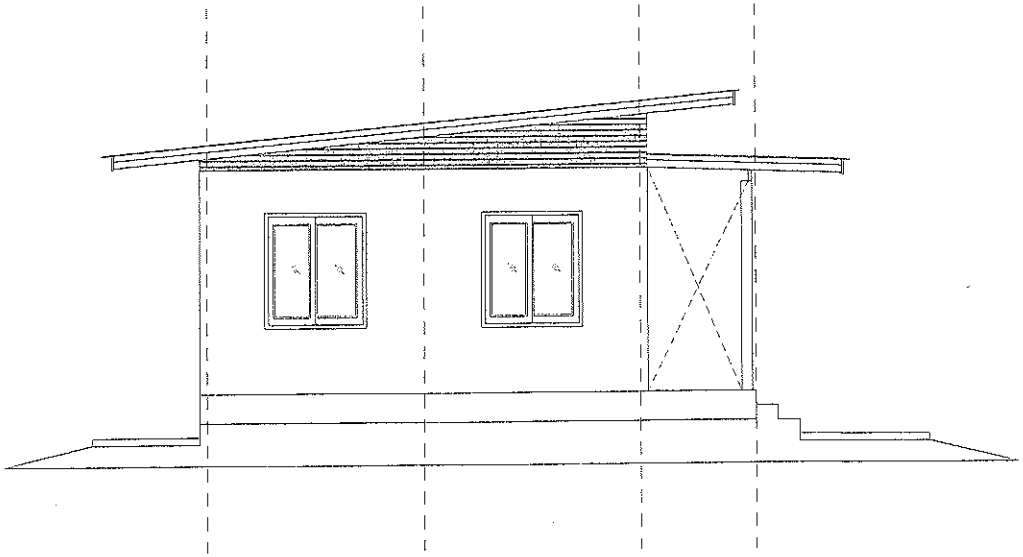

รูปด้าน 4

SCALE 1 : 75

โครงการ

ก่อสร้างอาคารห้องปฏิบัติงานกองช่าง

เขียนแบบ

นางสาวธัญลักษณ์ พิณรัตน์
นายช่างโยธาชำนาญงาน

วิศวกรออกแบบ

ตรวจ

นายฤทธิรงค์ ม่วงทิม
ผู้อำนวยการกองช่าง

เห็นชอบ

นายจักรี สีดาดม
รองปลัดองค์การบริหารส่วนตำบล

เห็นชอบ

นางสาวเอื้ออารี ขำประไพ
ปลัดองค์การบริหารส่วนตำบล

พิจารณาอนุมัติ

นายแดง จังสถิตย์
นายกองค์การบริหารส่วนตำบล

แบบแสดง

รูปด้าน 3,4

มาตราส่วน	1 : 75
เลขที่แบบ	แผ่นที่

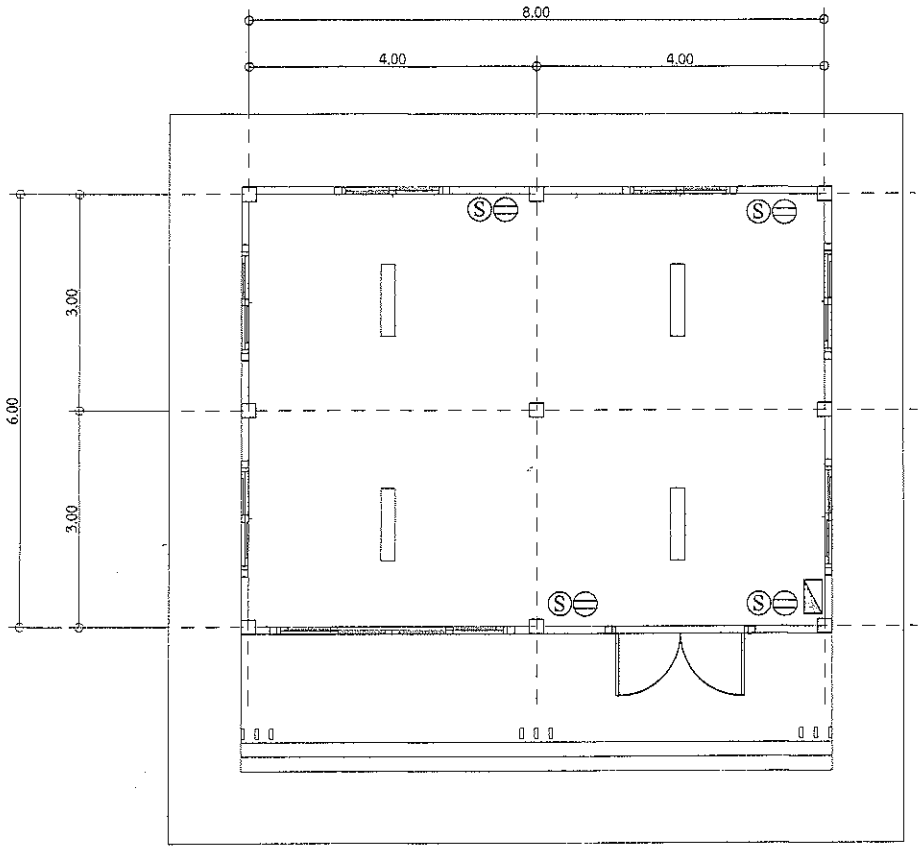

แปลนไฟฟ้า

SCALE 1 : 75

รายการประกอบแบบวิศวกรรมไฟฟ้า	
แผ่นที่	รายการ
LC	แผง LOAD CENTER จ่ายระบบไฟฟ้าชนิด 1 ช่อง 1 , 2W
VAF	สายไฟฟ้าภายในเดินท่อฝังผนังและเพดาน
S	สวิทช์ทางเดียว
	เต้าเสียบคู่ลองดา
	โคมตะแกรงคู่สะท้อนแสง หลอดไฟ LED 2 x 18 w.

<u>หมายเหตุ</u>

- ดวงโคมไฟฟ้า หลอดไฟฟ้า และอุปกรณ์การติดตั้ง ใช้ผลิตภัณฑ์ที่มีอยู่ตามท้องตลาดทั่วไป
- สวิทช์ไฟฟ้า ชนิดฝังในผนัง ติดตั้งสูงจากพื้นที่แต่งแล้ว 1.30 ม. ขนาด 15 A. 220-240 V.
- เต้ารับไฟฟ้า ชนิดฝังในผนัง ติดตั้งสูงจากพื้นที่แต่งแล้ว 1.30 ม. ขนาด 15 A. 220-240V.
- สายไฟฟ้า VAF. ขนาด 1.5 mm. ใช้สำหรับต่อเข้าดวงโคม ถึง สวิทช์
- สายไฟฟ้า VAF. ขนาด 2.5 mm. ใช้สำหรับเต้ารับไฟฟ้า และวงจรย่อยแสงสว่าง
- สายไฟฟ้า VAF. ขนาด 4.0 mm. ใช้สำหรับวงจรไฟฟ้า ถึง LOAD CENTER
- การเดินสายไฟฟ้าให้ให้เดินท่อร้อยสายฝังในผนัง ส่วนที่อยู่ใต้ฝ้าเพดานให้เดินลอย
- สายไฟฟ้าและระบบควบคุมจะต้องเป็นไปตามมาตราฐาน ของการไฟฟ้าส่วนภูมิภาค กำหนด

โครงการ

ก่อสร้างอาคารห้องปฏิบัติงานกองช่าง

เขียนแบบ

นางสาวธัญลักษณ์ พิณรัตน์
นายช่างโยธาชำนาญงาน

วิศวกรออกแบบ

ตรวจ

นายฤทธิรงค์ ม่วงทิม
ผู้อำนวยการกองช่าง

เห็นชอบ

นายจักรี สดาดม
รองปลัดองค์การบริหารส่วนตำบล

เห็นชอบ

นางสาวเอื้ออารี ขำประไพ
ปลัดองค์การบริหารส่วนตำบล

พิจารณาอนุมัติ

นายแดง จังสถิตย์
นายกองค์การบริหารส่วนตำบล

แบบแสดง

แปลนไฟฟ้า

มาตราส่วน	1 : 75
เลขที่แบบ	แผ่นที่

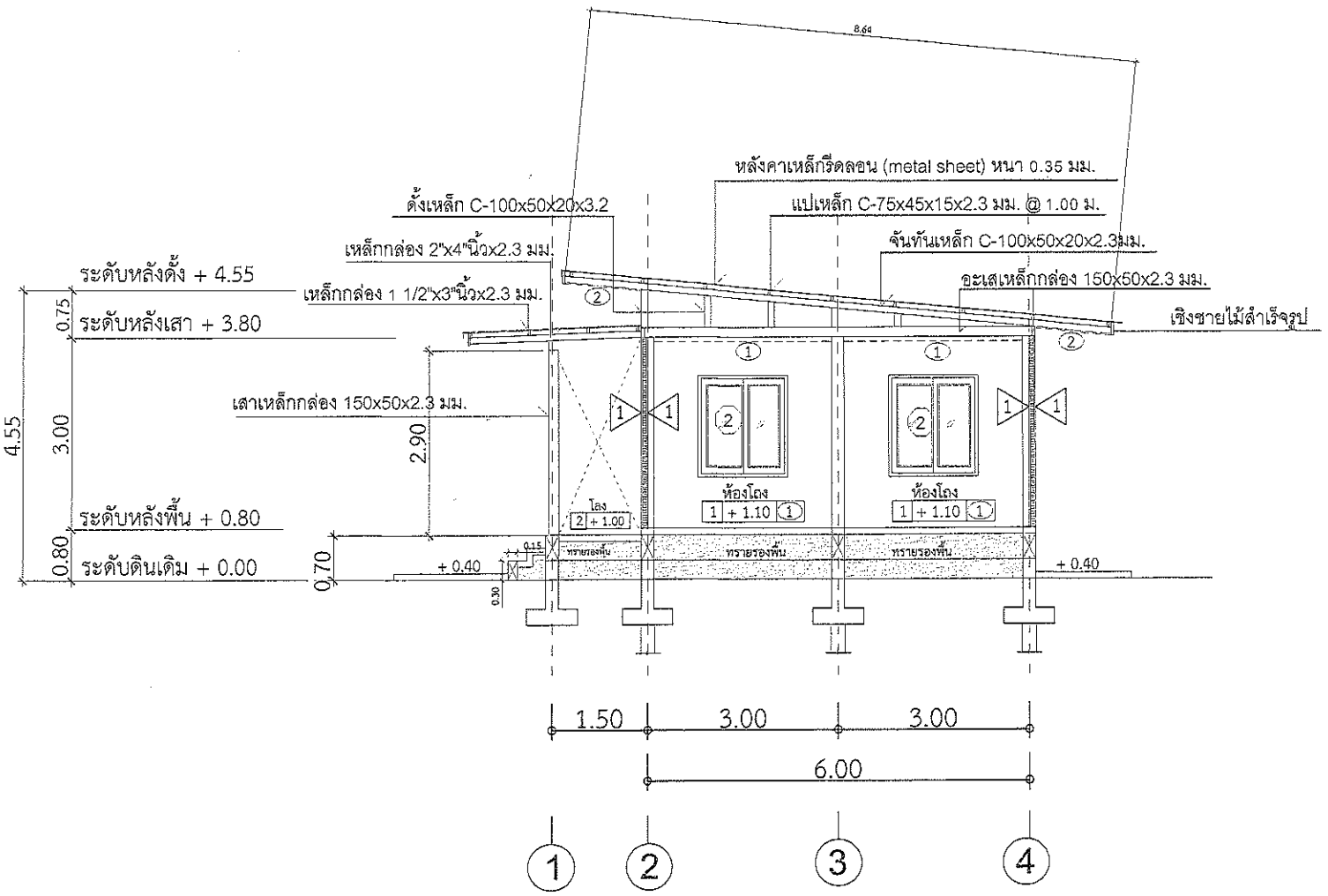

รูปตัด A

SCALE 1 : 75

โครงการ

ก่อสร้างอาคารห้องปฏิบัติงานกองช่าง

เขียนแบบ

นางสาวชัญลักษณ์ พิณรัตน์
นายช่างโยธาชำนาญงาน

วิศวกรออกแบบ

ตรวจ

นายฤทธิรงค์ ม่วงทิม
ผู้อำนวยการกองช่าง

เห็นชอบ

นายจักรี สิดาดม
รองปลัดองค์การบริหารส่วนตำบล

เห็นชอบ

นางสาวเอื้ออารี ขำประไพ
ปลัดองค์การบริหารส่วนตำบล

พิจารณาอนุมัติ

นายแดง จังสถิตย์
นายกองค์การบริหารส่วนตำบล

แบบแสดง

รูปตัด A

มาตราส่วน	1 : 75
เลขที่แบบ	แผ่นที่

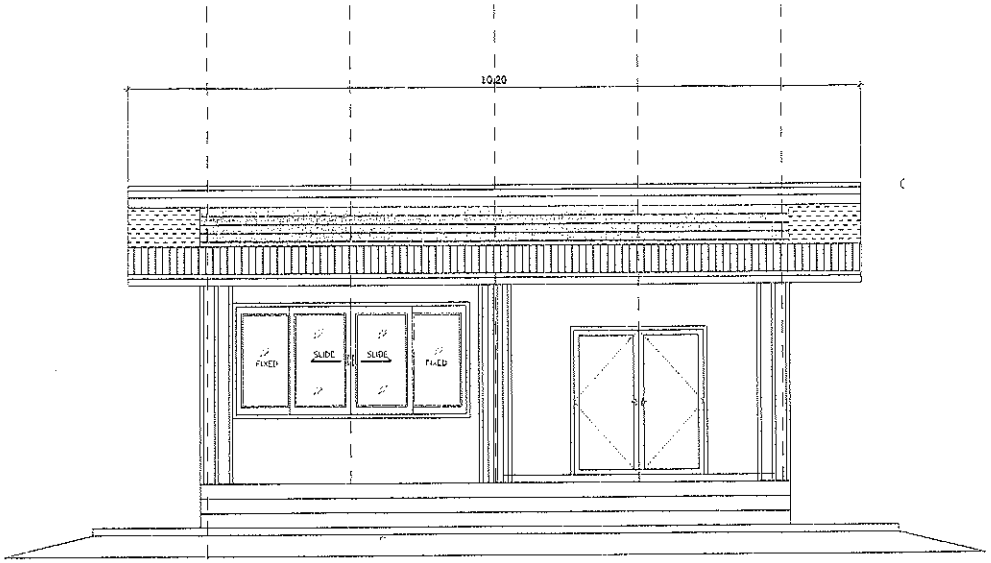

รูปด้าน 1

SCALE 1 : 75

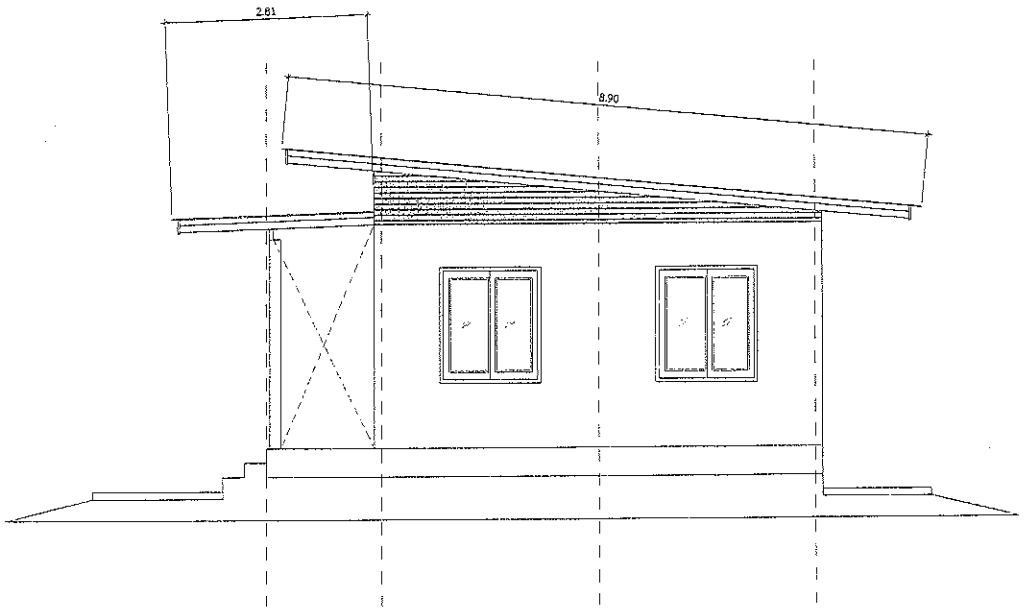

รูปด้าน 2

SCALE 1 : 75

โครงการ

ก่อสร้างอาคารห้องปฏิบัติงานกองช่าง

เขียนแบบ

นางสาวรัญลักษณ์ พิณรัตน์
นายช่างโยธาชำนาญงาน

วิศวกรออกแบบ

ตรวจ

นายฤทธิรงค์ ม่วงทิม
ผู้อำนวยการกองช่าง

เห็นชอบ

นายจักรี สีดาดม
รองปลัดองค์การบริหารส่วนตำบล

เห็นชอบ

นางสาวเอื้ออารี ขำประไพ
ปลัดองค์การบริหารส่วนตำบล

พิจารณาอนุมัติ

นายแดง จังสถิตย์
นายกองค์การบริหารส่วนตำบล

แบบแสดง

รูปด้าน 1,2

มาตราส่วน	1 : 75
เลขที่แบบ	แผ่นที่

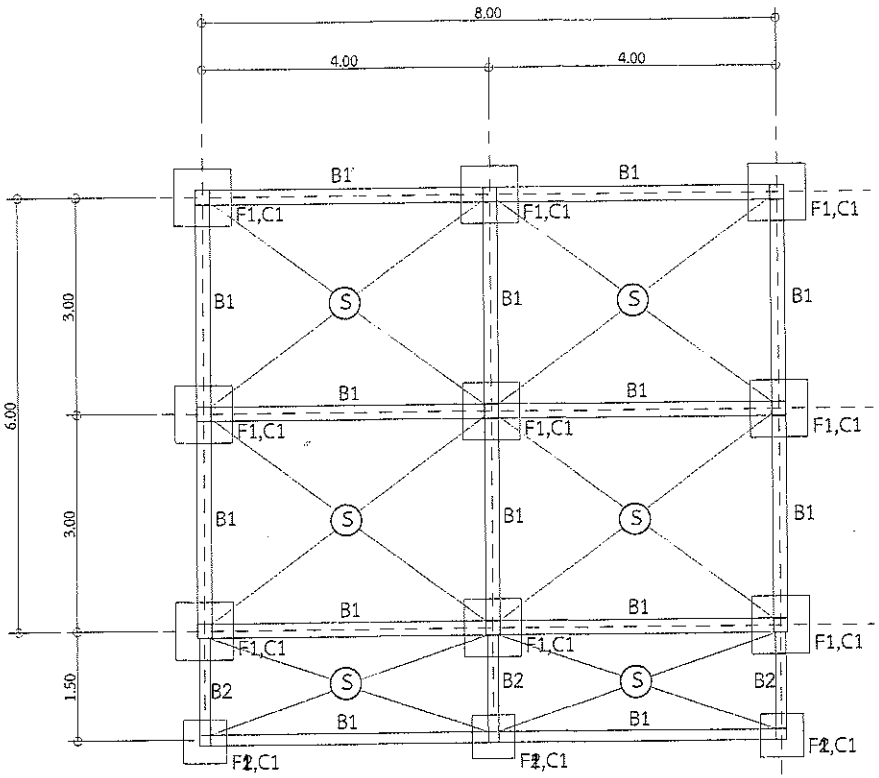

แปลนคานคอดิน

SCALE 1 : 75

โครงการ

ก่อสร้างอาคารห้องปฏิบัติงานกองช่าง

เขียนแบบ

นางสาวธัญลักษณ์ พิณรัตน์
นายช่างโยธาชำนาญงาน

วิศวกรออกแบบ

ตรวจ

นายฤทธิรงค์ ม่วงทิม
ผู้อำนวยการกองช่าง

เห็นชอบ

นายจักรี สีดาดม
รองปลัดองค์การบริหารส่วนตำบล

เห็นชอบ

นางสาวเอื้ออารี ขำประไพ
ปลัดองค์การบริหารส่วนตำบล

พิจารณาอนุมัติ

นายแดง จังสถิตย์
นายกองค์การบริหารส่วนตำบล

แบบแสดง

แปลนคานคอดิน

มาตราส่วน	1 : 75
เลขที่แบบ	แผ่นที่

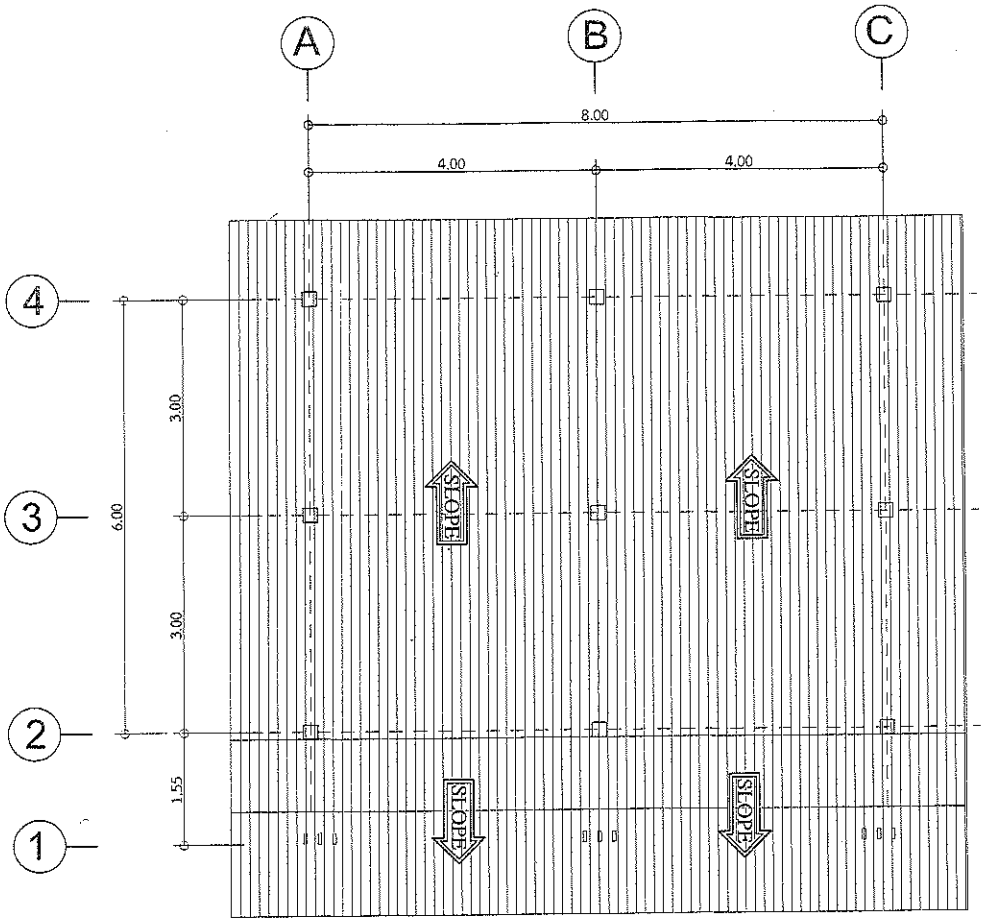

แปลนหลังคา

SCALE 1 : 75

โครงการ

ก่อสร้างอาคารห้องปฏิบัติงานกองช่าง

เขียนแบบ

นางสาวธัญลักษณ์ พิณรัตน์
นายช่างโยธาชำนาญงาน

วิศวกรออกแบบ

ตรวจ

นายฤทธิรงค์ ม่วงทิม
ผู้อำนวยการกองช่าง

เห็นชอบ

นายจักรี สีดาดม
รองปลัดองค์การบริหารส่วนตำบล

เห็นชอบ

นางสาวเอื้ออารี ขำประไพ
ปลัดองค์การบริหารส่วนตำบล

พิจารณาอนุมัติ

นายแดง จังสถิตย์
นายกองค์การบริหารส่วนตำบล

แบบแสดง

แปลนหลังคา

มาตราส่วน	1 : 75
เลขที่แบบ	แผ่นที่

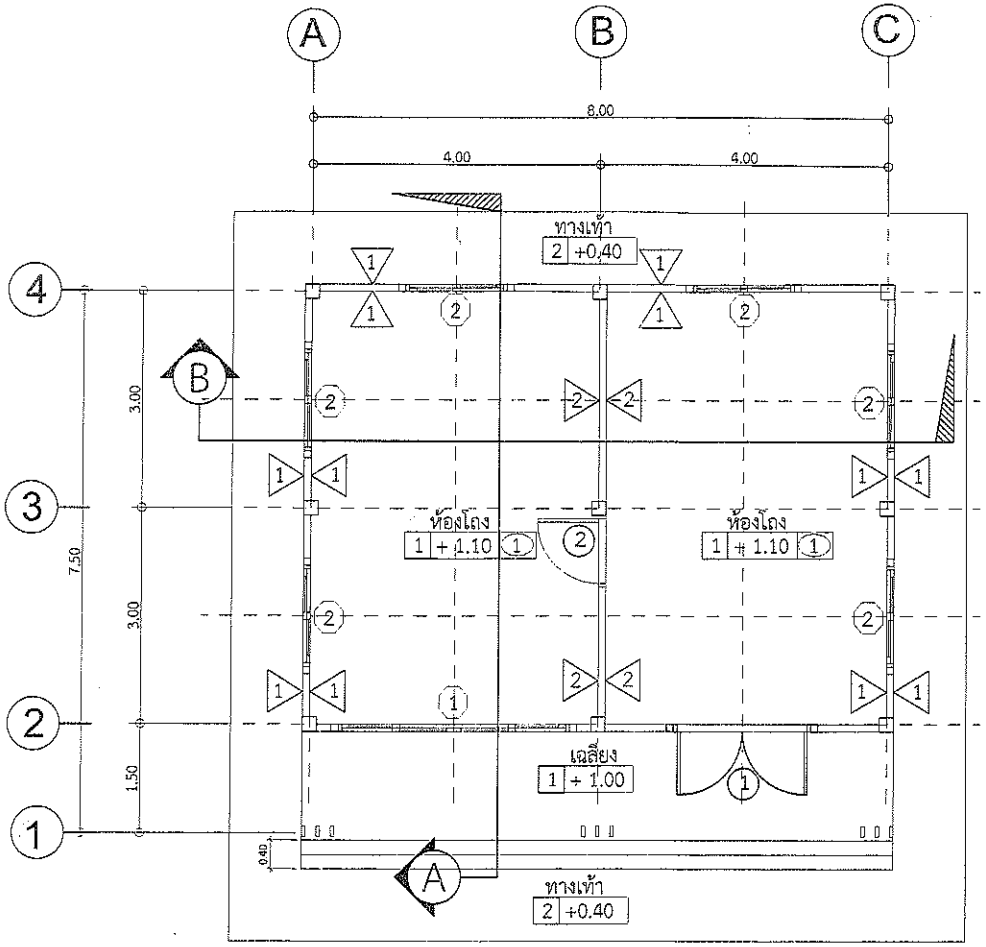

แปลนพื้น

SCALE 1 : 75

โครงการ

ก่อสร้างอาคารห้องปฏิบัติงานกองช่าง

เขียนแบบ

นางสาวธัญลักษณ์ พิณรัตน์
นายช่างโยธาชำนาญงาน

วิศวกรออกแบบ

ตรวจ

นายฤทธิรงค์ ม่วงทิม
ผู้อำนวยการกองช่าง

เห็นชอบ

นายจักรี สีดาดม
รองปลัดองค์การบริหารส่วนตำบล

เห็นชอบ

นางสาวเอื้ออารี ขำประไพ
ปลัดองค์การบริหารส่วนตำบล

พิจารณาอนุมัติ

นายแดง จังสถิตย์
นายกองค์การบริหารส่วนตำบล

แบบแสดง

แปลนพื้น

มาตราส่วน	1 : 75
เลขที่แบบ	แผ่นที่

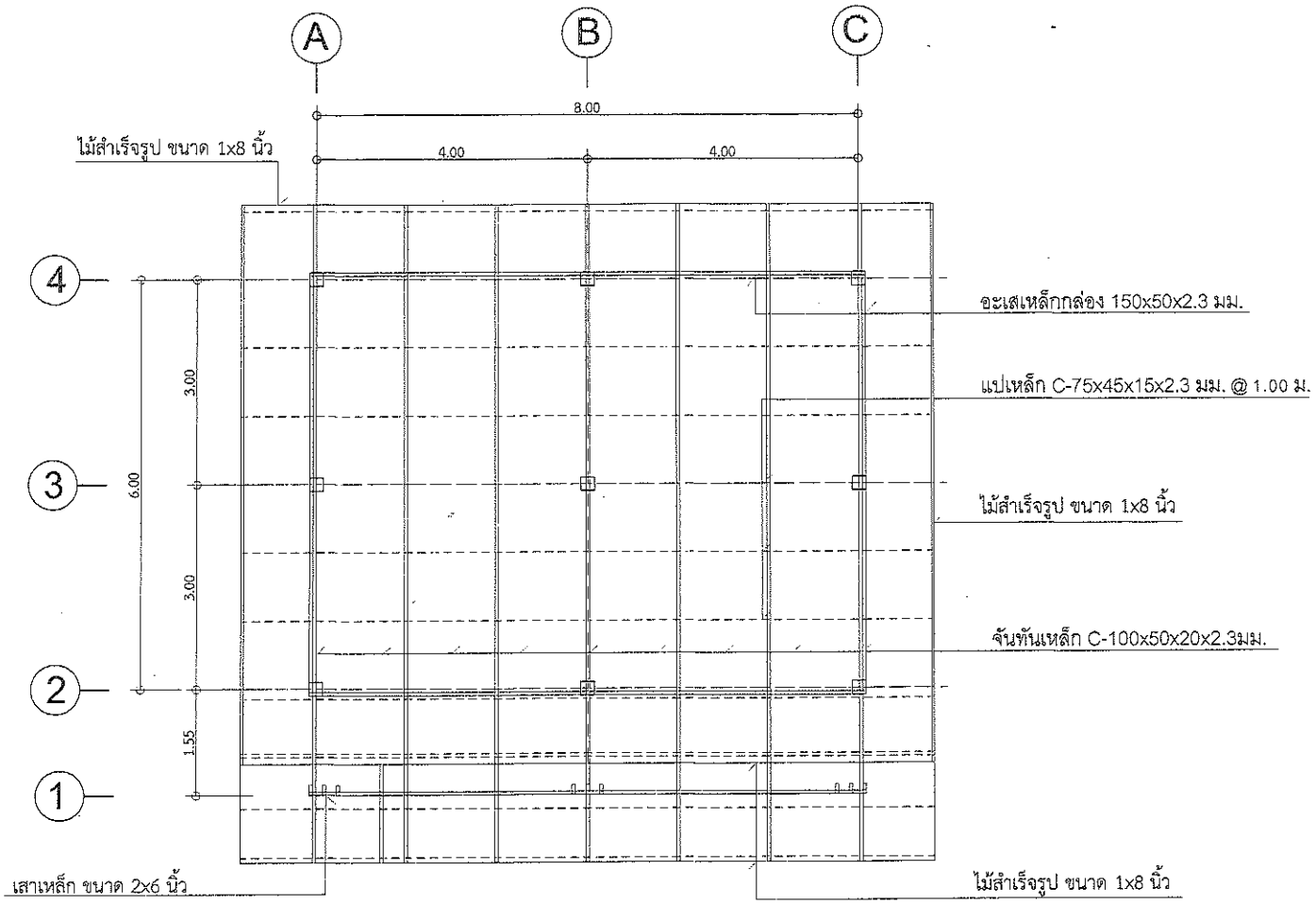

แปลนโครงหลังคา

SCALE 1 : 75

โครงการ

ก่อสร้างอาคารห้องปฏิบัติงานกองช่าง

เขียนแบบ

นางสาวธัญลักษณ์ พิณรัตน์
นายช่างโยธาชำนาญงาน

วิศวกรออกแบบ

ตรวจ

นายฤทธิรงค์ ม่วงทิม
ผู้อำนวยการกองช่าง

เห็นชอบ

นายจักรี สีดาดม
รองปลัดองค์การบริหารส่วนตำบล

เห็นชอบ

นางสาวเอื้ออารี ขำประไพ
ปลัดองค์การบริหารส่วนตำบล

พิจารณาอนุมัติ

นายแดง จังสถิตย์
นายกองค์การบริหารส่วนตำบล

แบบแสดง

แปลนโครงหลังคา

มาตราส่วน	1 : 75
เลขที่แบบ	แผ่นที่